SAXADE HÅLLPLATSLÄGEN UTAN GATA BAKOM PLATTFORMEN

SKALA 1:400 vid A1

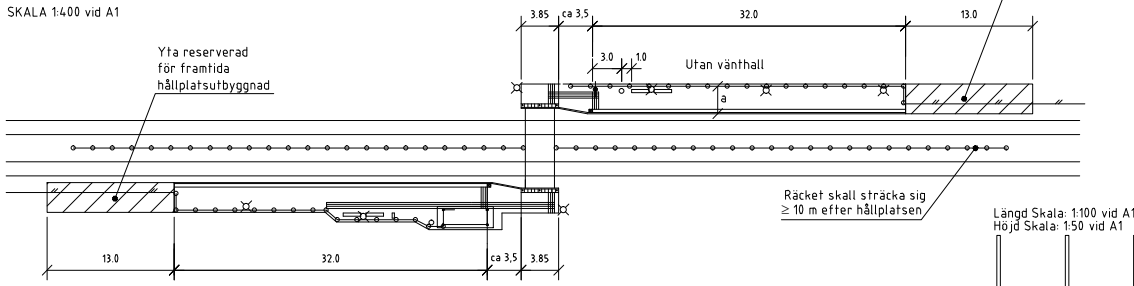

DETALJER

Vänthall typ JCDecaux, ytskikt av marksten SKALA 1:100 vid A1

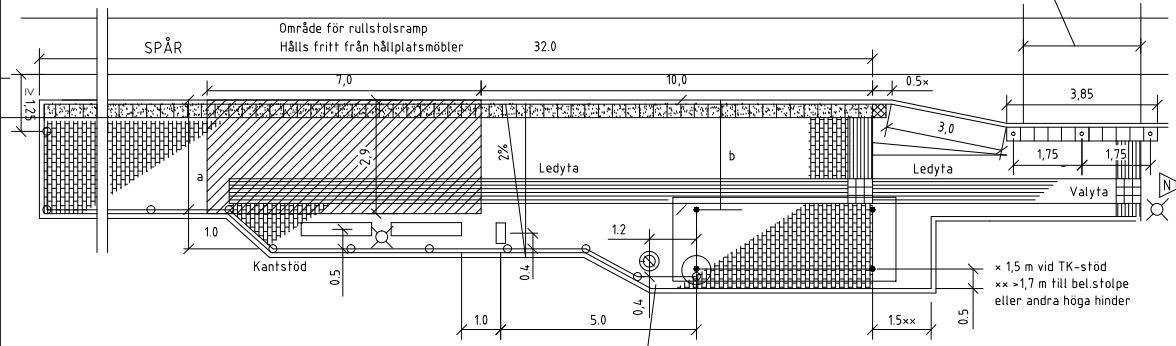

Längd Skala: 1:100 vid A1
Höjd Skala: 1:50 vid A1

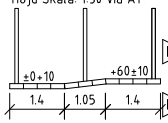

3,0 (3,6 m vid plattor typ Strail)

Vänthall övriga, exempel med ytskikt av asfalt SKALA 1:200 vid A1

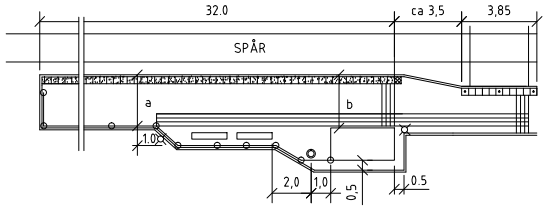

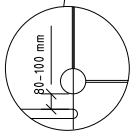

BREDDER SPÅRVAGNSHÅLLPLATS

BREDD	Normal standard	Min
Plattform a	2,9	2,4
Fritt utrymme b	2,8	2,3

På högtrafikerade hållplatser bör bättre standard än normal standard eftersträvas.
Fritt utrymme gäller för alla typer av hinder; vänthall, stolpar etc.

TECKENFÖRKLARING

- RÄCKE
- BÄNK MED ARM- OCH RYGGSTÖD
- PAPPERSKORG
- HÅLLPLATSPELARE
- HÅLLPLATSSTOLPE
- BELYSNINGSSTOLPE
- TYP: MUNKSTEN 210x420x70 mm, SLÄTA NATUR
- LEDYTA, TYP: LEDMUNKEN 210x210x70 mm, NATUR
- VALYTA, TYP: MUNKSTEN 210X210X70 mm, SLÄTA NATUR
- TYP: MUNKSTEN 105x210x70 mm, OCKRA I FÖRBAND
- KONTRASTMARKERING, TYP: ST-ERIKS SUPERPLATTA, 350X350X65 mm, VIT SUPER
- HÅLLMÄRKE, TYP: ST-ERIKS SUPERPLATTA, 350X350X65 mm, GUL
- KONTRASTMARKERING, TYP: ST-ERIKS SUPERPLATTA, 350X350X65 mm, GUL + ÖVERKÖRNINGSBARA POLLARE TYP THE RISING CITY ELLER LIKVÄRDIG, H=900 mm.

HÄNVISNINGAR TH

- Utrymmesbehov för spårväg, se ritning nr 363/93-3582
- Dim av plattform av marksten, se 12BD, 12BE
- Vänthall typ JCDecaux, se ritning nr 363/93-3559
- Hållplatspelare, se ritning nr 363/93-3560
- Räcke, se 12MB och ritning nr 363/93-3584
- Belysning, se 12BG
- Tillgänglighet för personer med funktionsnedsättningar, se 2C
- Övergång vid spårväg/hållplats, se ritning nr
- 3566 Övergång vid spårvagnshållplats utan signalreglering
- 3567 Övergång vid spårvagnshållplats med trafiksignal
- 3568 Övergång vid spårväg hastighet i spår över 30 km/h
- 3569 Övergång vid spårväg hastighet i spår mindre eller lika med 30 km/h

ANVISNINGAR

GEOMETRISK UTFORMNING
Vid brist på utrymme kan det bli nödvändigt att göra avsteg från minimimåtten. Eventuella avsteg skall godkännas av Trafikkontorets Säkerhetscontroller för varje enskilt fall.

MÖBLERING AV PLATTFORM (hållplatsutrustning)
Typ och placering av möbler skall ske i samråd med Trafikkontoret, se kontaktlista TH 12AD1 kompetens "Hållplatsutrustning"

YTSKIKT
Ledytor/valytor skall ha kontrasterande färg gentemot angränsande ytor. Ledytor utförs med bredd 0,63 m. Val av ytskikt i plattformar bestäms i samråd med Trafikkontoret.

KANTSTÖD
När hållplatsen enbart trafikeras av spårvagn sätts L-stöd utmed perrongdelen. När buss angör hållplatsen sätts TK-stöd eller granitstöd typ GF1.

REV.	ANT.	REV. DATUM	REV. ÄNDER	REVIS REV. DAT.	GRÄNS
N		2011-10-18	Uppdaterat kapitelnamn för hänvisning till TH		SH
M	6	2011-04-18	Justering av text i Hänvisningar		TB
L	2	2016-04-15	Justering av hpl-förlängning för framtiden		JHK
K	5	2015-10-15	Justering text och hänvisningar, hpl förlängd för framtiden		JHK
J		2010-10-15	Tillägg av tolerans ±10 på +40 samt ändrat mått ±0+10		LLJ
H		2010-01-28	Justering text och hänvisningar		FW
G		2014-03-04	Utformning gula platter/pollare vid övergång. Justering teckenförklaring. Ledtråk vid påskriping flyttat		J-I W
F		2010-02-01	Område för rullstolsramp. Fritt utrymme b, min=2,3 m. Plattform a, normal standard=2,9 m.		J-I W
E		2009-02-01	Kontrastmarkering/pollare vid övergång		J-I W
D		2007-02-01	Avstånd räcke-papperskorg, bänk med arm- och ryggstöd		J-I W
C		2006-02-01	Tvärfall plattform och längd på räcke efter hållplats. Avstånd papperskorg-vänthall typ JCDecaux, 1,2 m.		J-I W
B		2004-03-01	Avstånd hållplats-övergång 3,0 m, Kontrastmarkering. Fritt utrymme min 2,2 m		J-I W

UPPRÄTTAD FÖR: Göteborgs Stad, Trafikkontoret

STANDARDRITNING
Spårvagnshållplats
Saxade hållplatslägen
Utan gata bakom plattformen

HANDLÄGGARE	KONTRAND	HAFT DEL
Jan-Inge Wallin	J-I W	

RITAD/ÄNDD PL	KONTR. AV	UPPDRAGSNUMMER
-3530 M	KS	

SIGNERAT UTFÖRANDE	SKALA	DELRITNING	RITNINGSNR	REV
2000-02-01 Jan-Inge Wallin	1:200 vid A1		363/93-3530	N